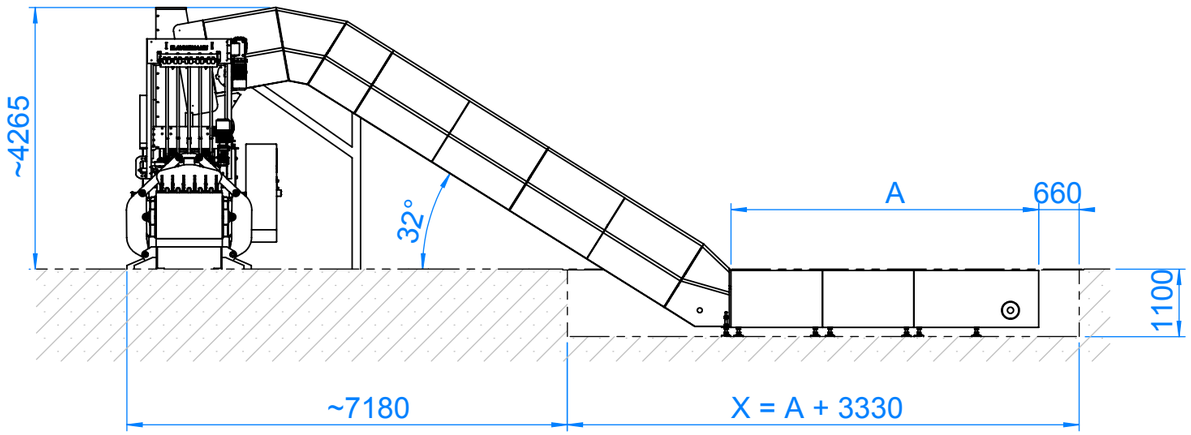

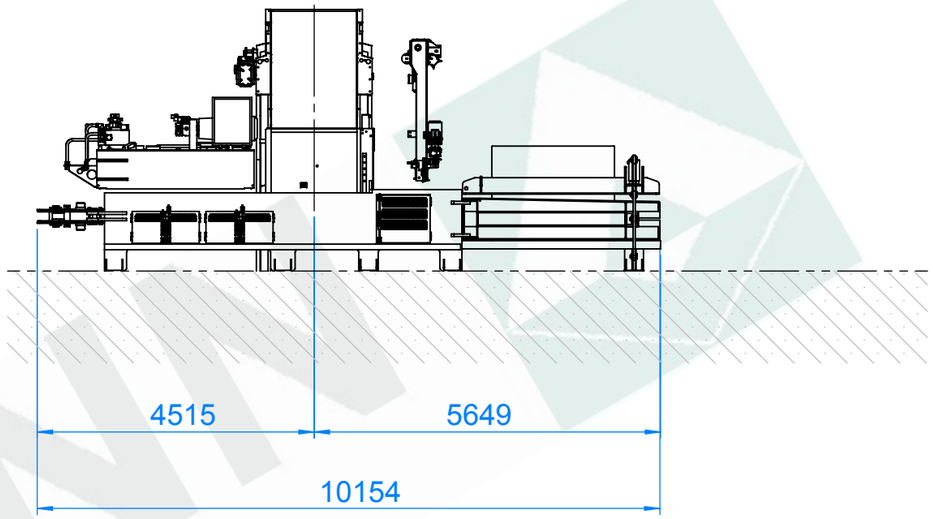

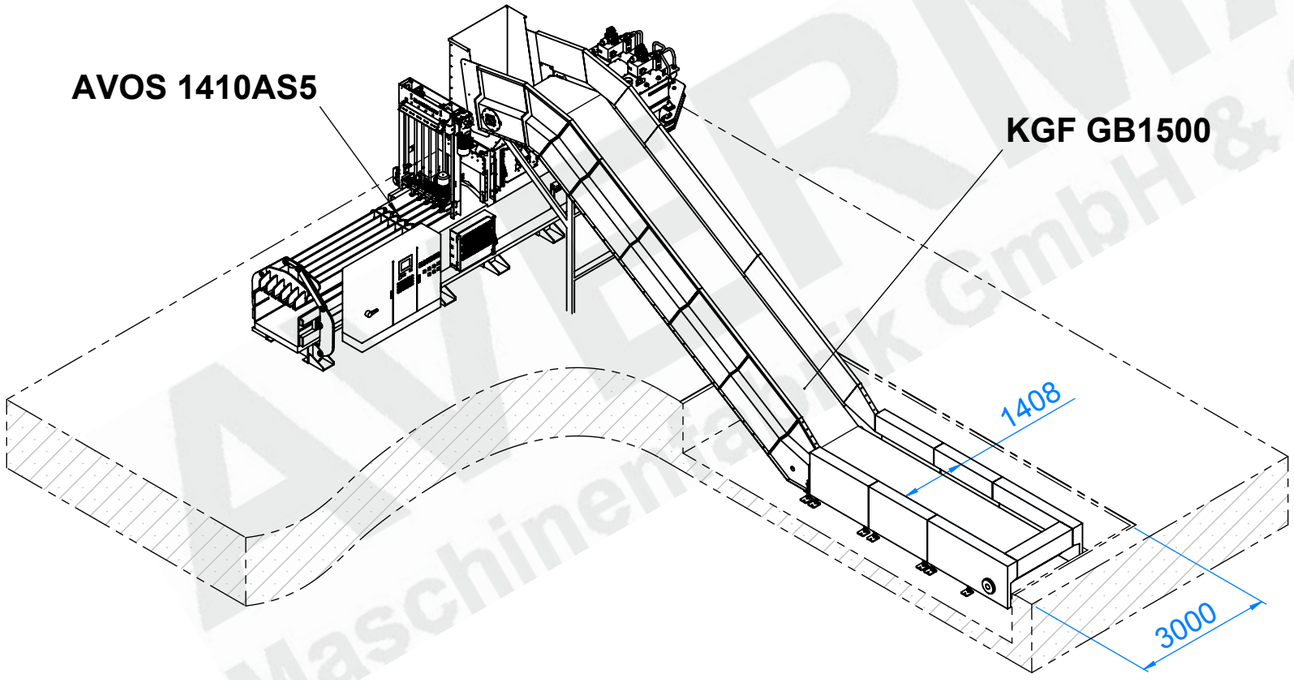

AVERMANN Maschinenfabrik GmbH & Co. KG

Index	Änderung/revision			Datum/date	Name
2012	Datum/date	Name			
Bear.		B.S			
Gepr.					
Norm					
DIN A3					
Maßstab scale 1:100	Benennung/description: **AVOS 1410AS5 + KGF GB1500**			Zeichnungsnr. /draw.no.: **sap020**	Rev:
Maße ohne Toleranzang.nach / mesurement without tolerance on: DIN ISO 2768-m				Art.-Nr./part.no.:	
Form & Lage ohne Toleranzang. n./ form & position without tolerance on: DIN ISO 2768-K				Gewicht / weight(kg):	

AVERMANN
Maschinenfabrik GmbH & Co. KG